SUS製 液体減圧弁
RF-S シリーズ

RoHS2対応

2022.3

特　徴

- **高い耐腐食性**
  - ・接液部：SUS316、316(L)、FKM、POM
  - ・コンパクトサイズ
- **グリスレス**
  - ・接液部にグリスは不使用

ご使用例

- 医療機器
- 分析機器
- 洗浄装置
- 設備機器
- ミキシング装置　etc

仕　様

型式	RF–S-4-2
使用流体	非腐食性液体
圧力設定範囲	0～0.4 MPa
1次側圧力範囲	1.0 MPa
接続口径	Rc1/4
使用温度範囲	5～50℃
質量	0.27 kg

FUJIKURA COMPOSITES
藤倉コンポジット株式会社
制御機器事業部
E-mail : medical@fc.fujikura.co.jp

〒135-0063
東京都江東区有明3-5-7 TOC有明イーストタワー10F
TEL：03-3527-8573
FAX：03-3527-8390

特　性

圧力特性

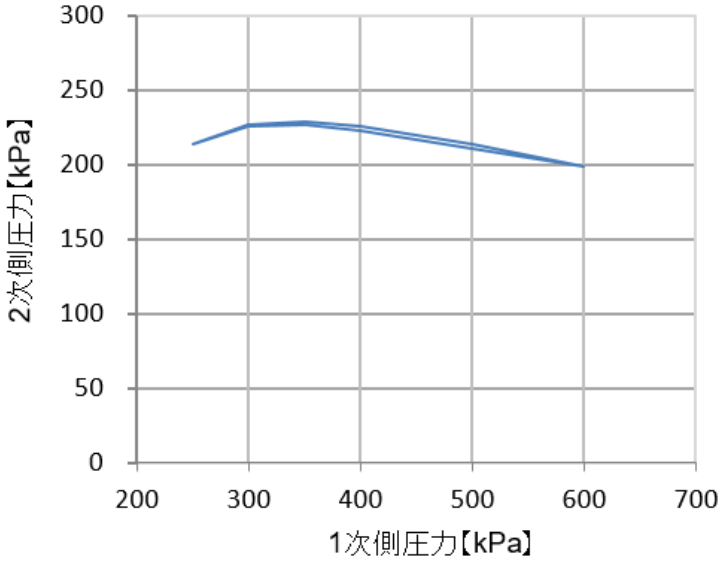

流量特性

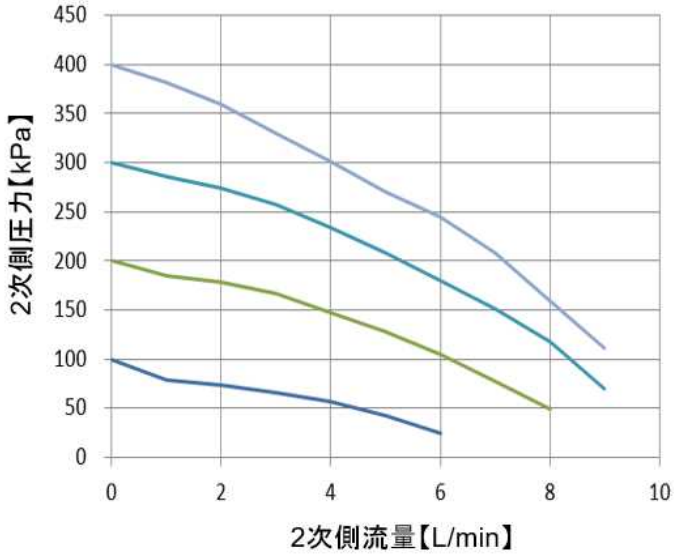

外形寸法

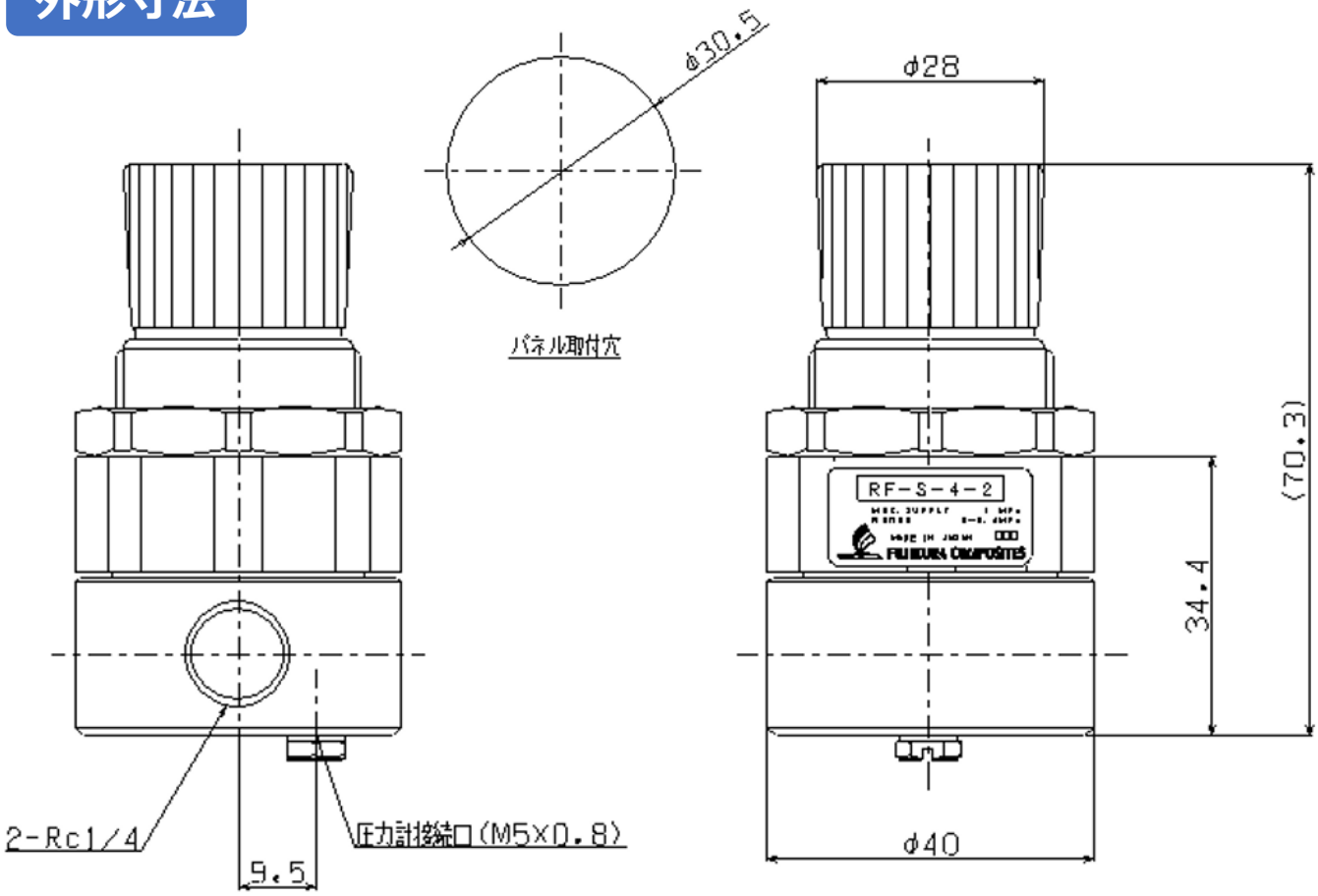

FUJIKURA COMPOSITES
藤倉コンポジット株式会社
制御機器事業部
E-mail :seigyo.toiawase@fc.fujikura.co.jp
〒135-0063
東京都江東区有明3-5-7 TOC有明イーストタワー10F
TEL：03-3527-8573
FAX：03-3527-8390